MURO M1
PANEL
OSB/OSB
124 MM

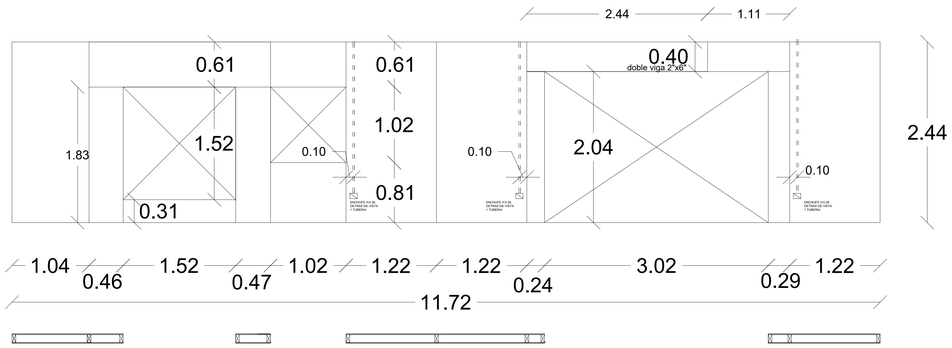

MURO M2
PANEL
OSB/OSB
124 MM

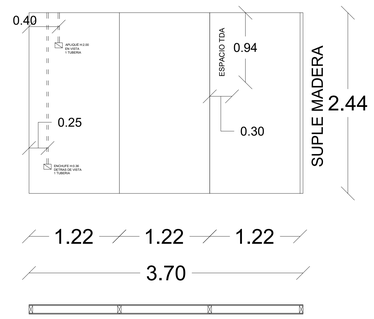

MURO M3
PANEL
OSB/OSB
124 MM

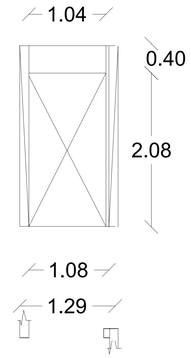

MURO M4
PANEL
OSB/OSB
124 MM

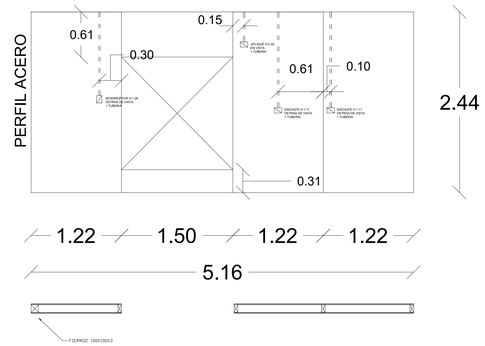

MURO C1
PANEL
OSB/OSB
75 MM

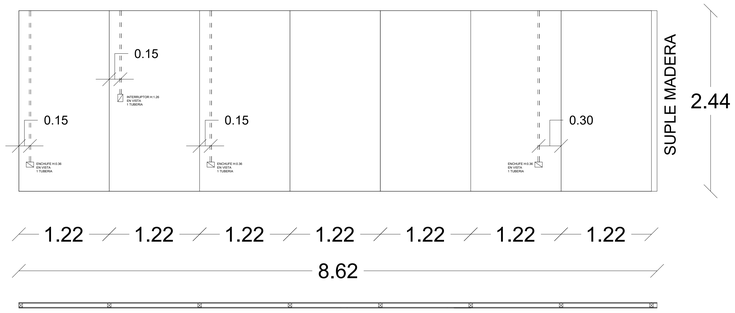

MURO M5
PANEL
OSB/OSB
124 MM

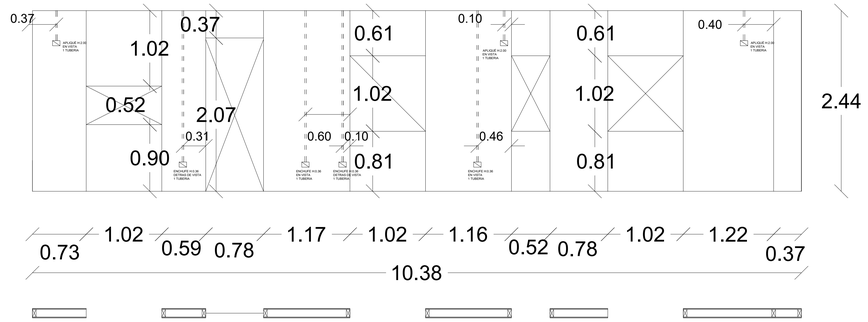

MURO J1
PANEL
OSB/OSB
97 MM

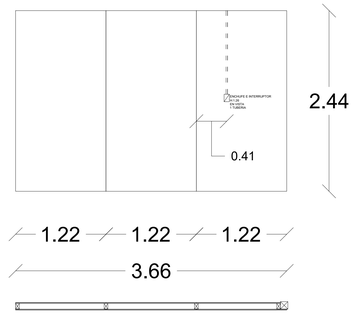

MURO J2
PANEL
OSB/OSB
97 MM

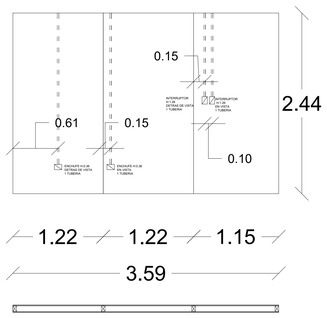

MURO J3
PANEL
OSB/OSB
97 MM

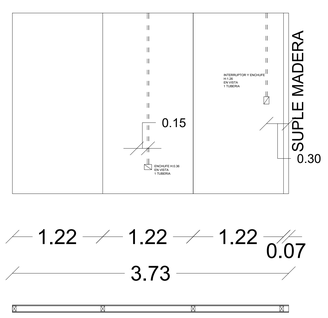

MURO J4
PANEL
OSB/OSB
97 MM

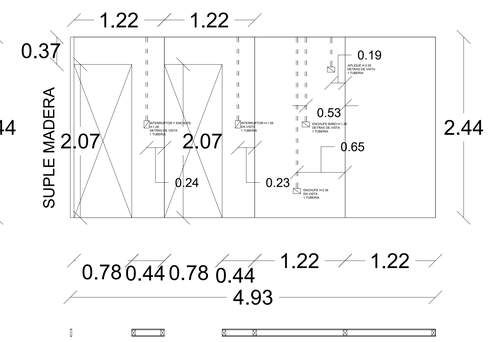

MURO J5
PANEL
OSB/OSB
97 MM

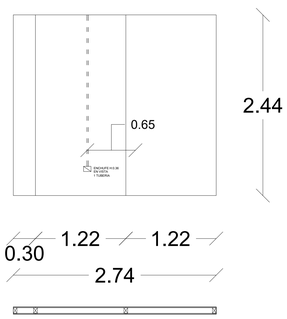

MURO J6
PANEL
OSB/OSB
97 MM

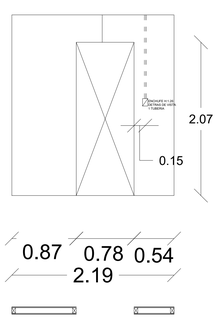

CDC SUMINISTROS

ESPECIFICACIONES / COMENTARIOS

- ACOTACIONES EN METROS.
- NIVELES EN METROS.
- NO SE TOMARÁN COTAS A ESCALA DE ESTE PLANO.
- EL CLIENTE RECTIFICARÁ EN EL LUGAR DE LA OBRA, ANTES DE EJECUTAR, LAS DIMENSIONES Y NIVELES INDICADOS EN ESTE PLANO, SIENDO DE SU RESPONSABILIDAD CUALQUIER DIFERENCIA EN TERRENO.

NOMENCLATURA GENERAL

OBSERVACIONES

- Fijación de Paneles: Los paneles SIP deben fijarse con tornillos hacia la madera vinculante en todo su perímetro. Se debe colocar un tornillo cada 20 cm.

Conexiones Específicas: En las esquinas y uniones en "T", es necesario reforzar la estructura con un mínimo de 5 conexiones de tornillos turbo.

Madera Interior: Se recomienda utilizar madera impregnada para mejorar la resistencia y durabilidad de la estructura.

Aislamiento Térmico: Cada unión entre paneles debe rellenarse con espuma expansiva, con el fin de evitar la formación de puentes térmicos.

Sellado de Unión Solera: Se recomienda sellar correctamente la unión de la solera con el piso o radier utilizando productos recomendados por proveedores para prevenir la infiltración de agua o humedad.
Se debe dejar dilatacion de 3mm sin contacto directo a radier

Protección de Paneles: Los paneles SIP son responsabilidad del cliente o constructor y deben ser protegidos adecuadamente. Se recomienda usar polietileno para cubrirlos, evitar su acopio directo sobre el suelo y almacenarlos en un lugar plano.

Dilataciones entre Paneles: Al montar los paneles, se debe considerar un espacio de dilatación de 2 a 3 mm entre ellos para garantizar su correcto funcionamiento y evitar posibles deformaciones.

Cumplir con estas recomendaciones asegurará una correcta instalación y durabilidad del sistema de paneles SIP.

AREAS

TERRENO	- m2
SUP. CONSTRUCCIÓN PLANTA	96.7 m2
SUP. CONSTRUCCIÓN PLANTA ALTA	0 m2
SUP. TOTAL CONSTRUIDA	96.7 m2

DISEÑO ARQUITECTÓNICO

INGENIERIA ESTRUCTURAL

CLIENTE
xxx

PLANO
PLANO MODULACION

CONTENIDO

PROYECTO
xxxx

CLAVE DE PLANO		REVISIÓN Nº
001		003
ESCALA	NORTE	FECHA
SIN ESCALA		29-06